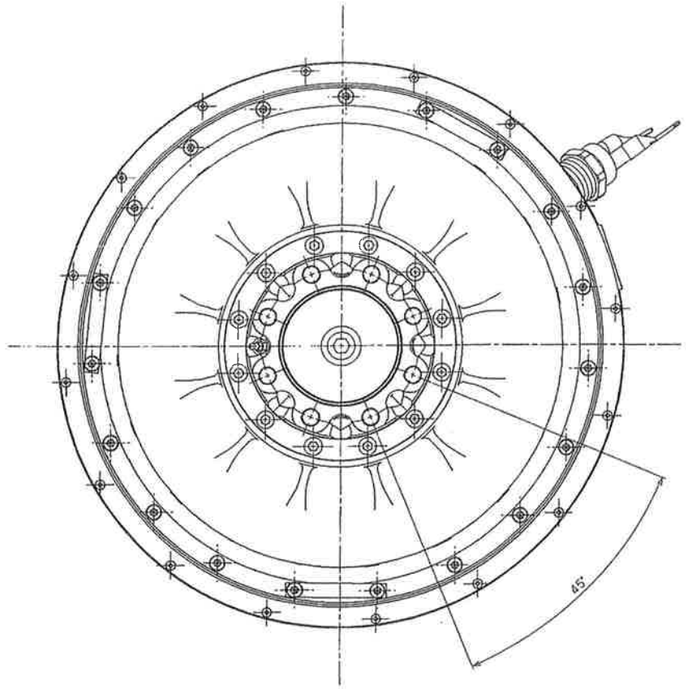

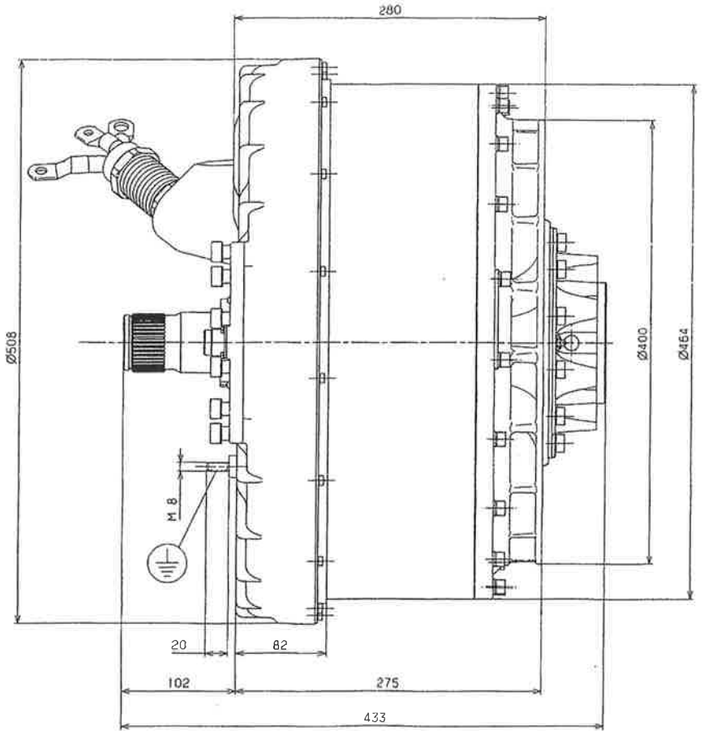

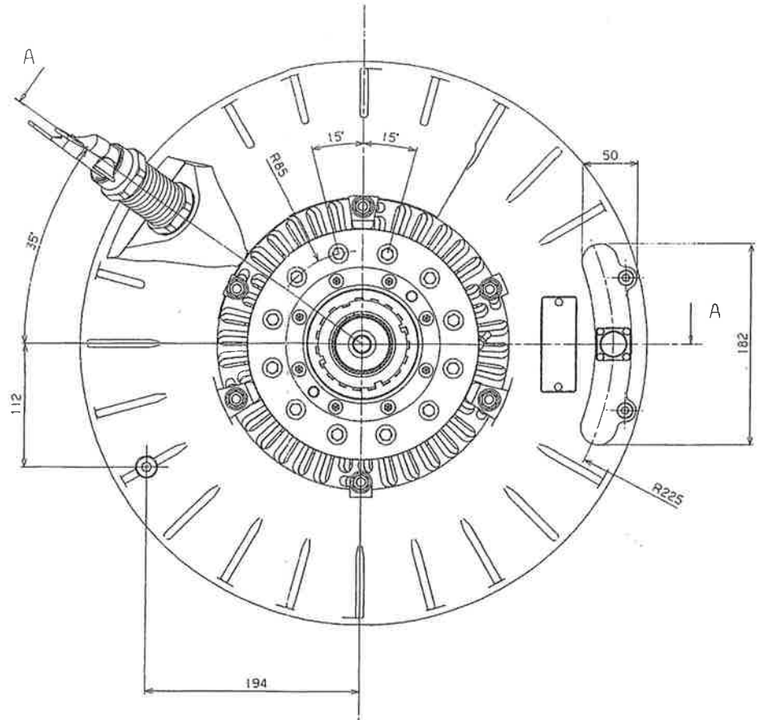

Sez. A-A

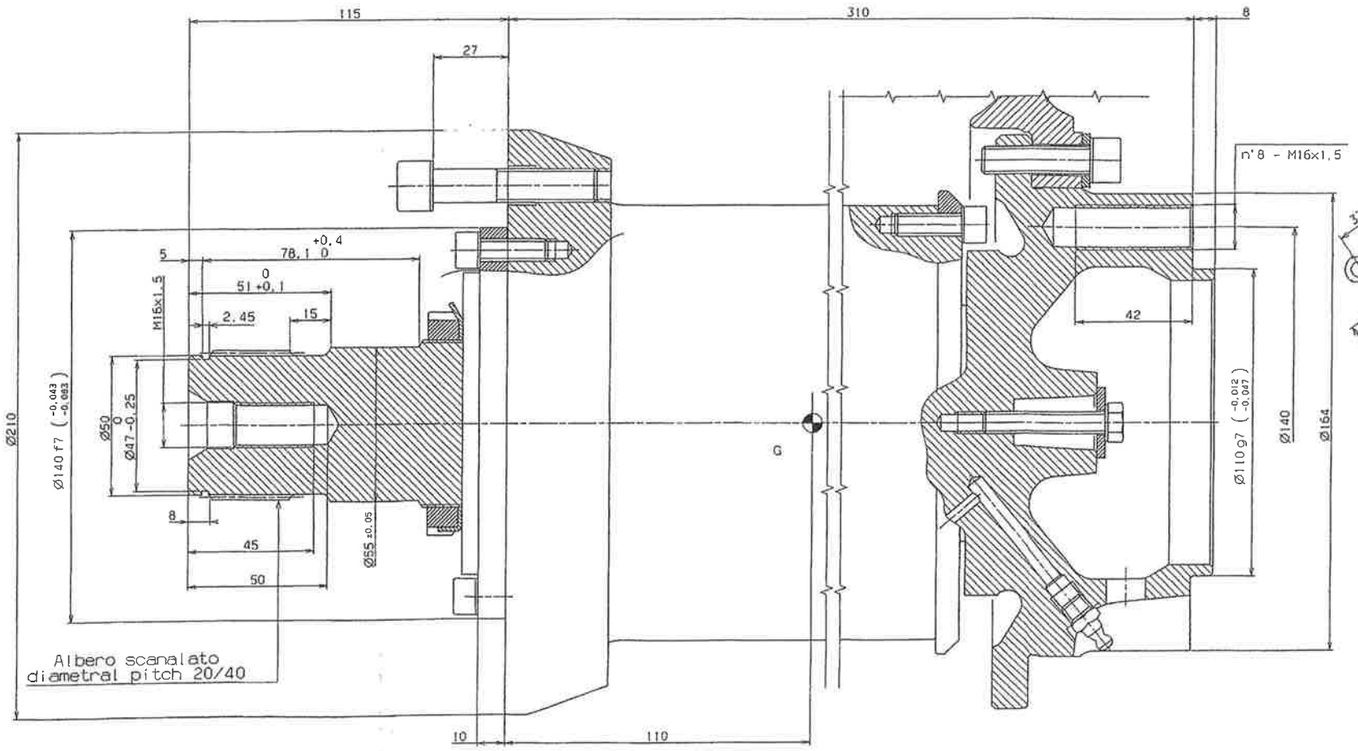

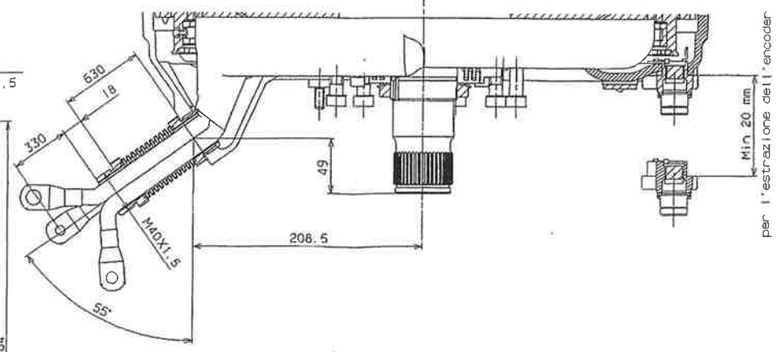

J= 2.5 Kg m²

COPIA CONFORME-TRUE COPY

Modifica Alteration : (00) :

In assenza di prescrizioni specifiche riferirsi a NORMA : N°000.0004
Unless otherwise specified refer to STANDARD

Classe importanza / Priority class: IMP	OGGETTO / OBJECT: MOTORE_DI_TRAZIONE MTS-14_65DX -	Data / Date: 09/07/03	
CATIA A1		Dis. / Drawn: Barbaglio	
		Vista / Checked: Buttaro	
		Scala / Scale: 1:2.5	
		Massa / Mass: kg 205	
ALSTOM Sesto S.Giovanni ITALY	CODICE / PART NUMBER 10049060_384401	Foglio / Sheet 01	di / of 1	Rev. Lett. 00

La proprietà del presente disegno è riservata ed non può essere riprodotta o comunicata a terzi senza il nostro consenso. Tutti i diritti sono riservati. Property of this document is reserved and it may not be reproduced or disclosed to third parties without our consent.

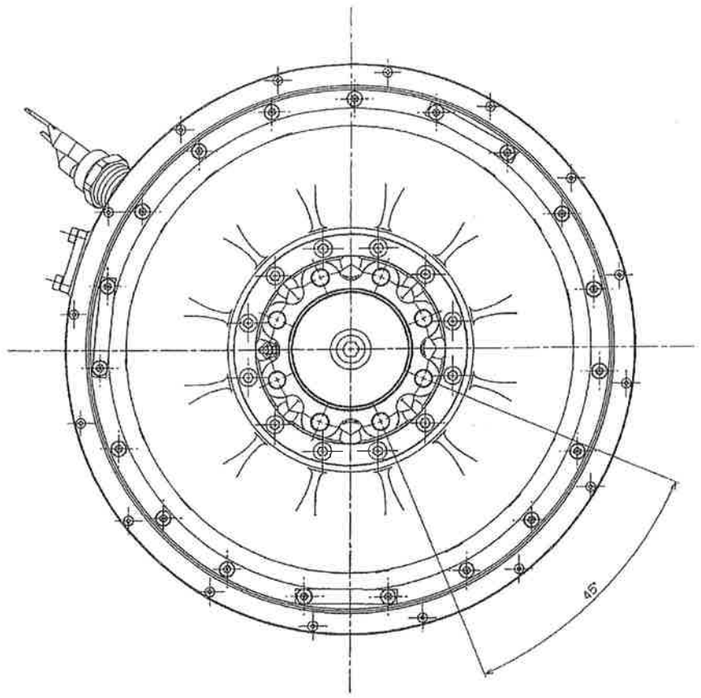

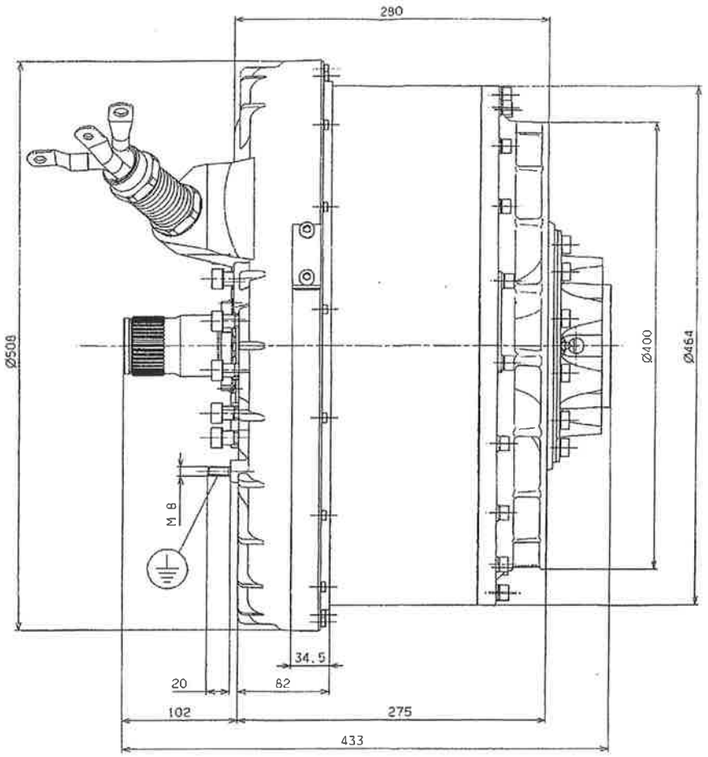

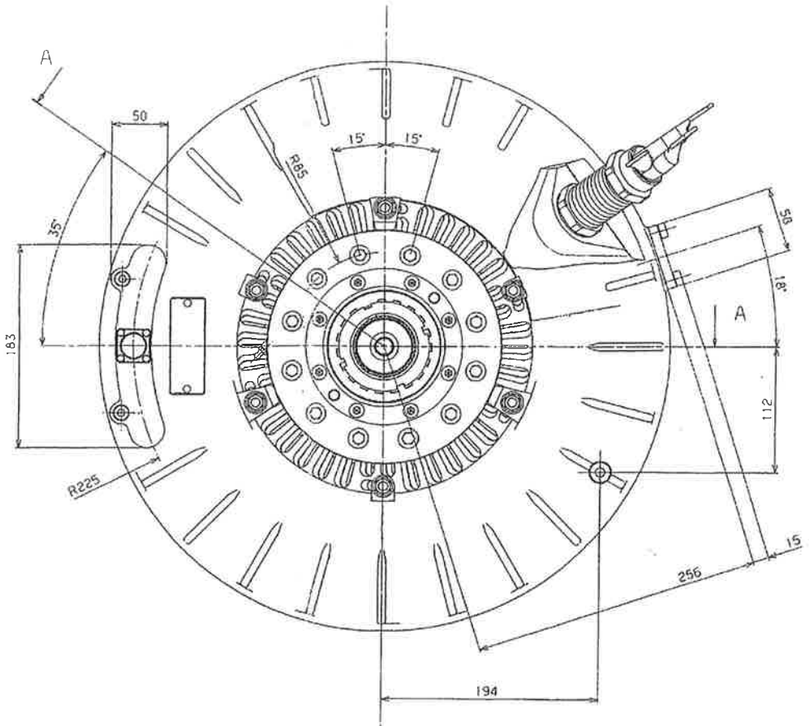

Sez. A-A

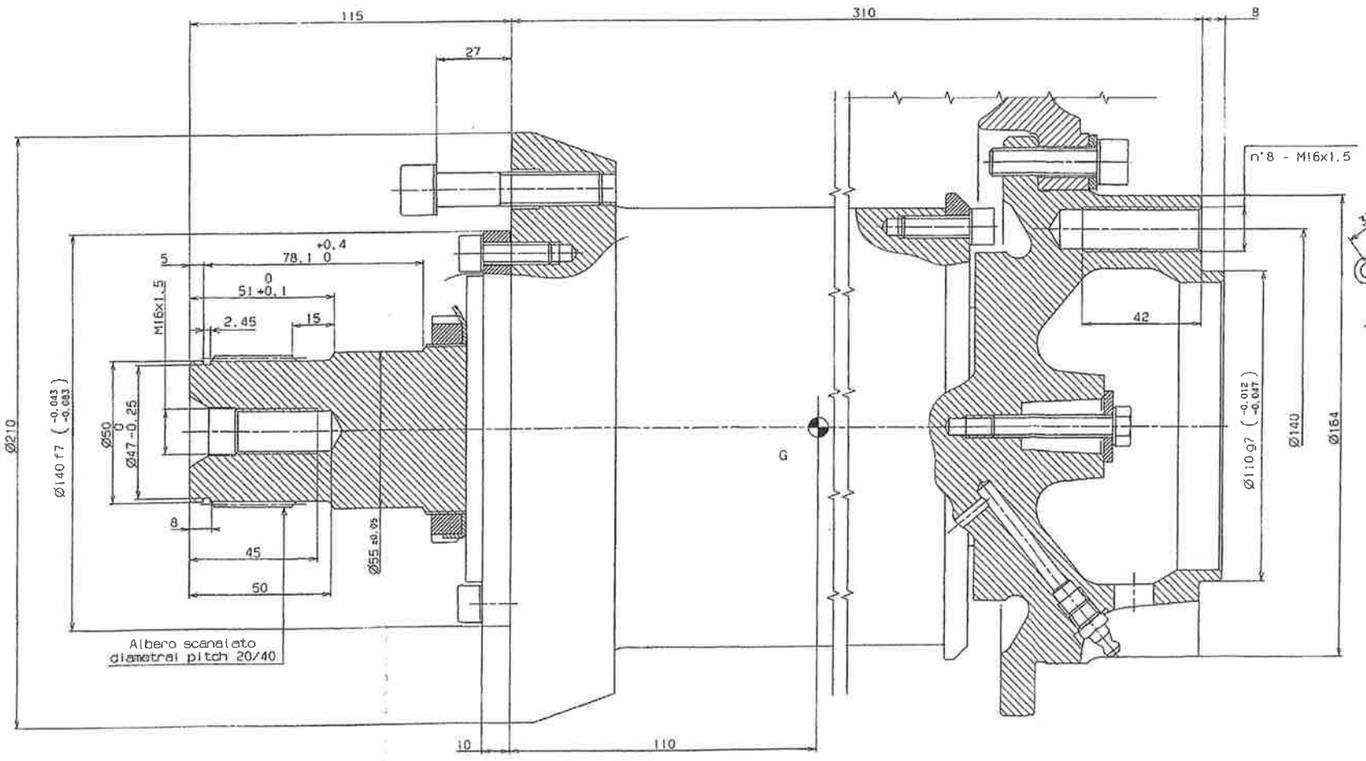

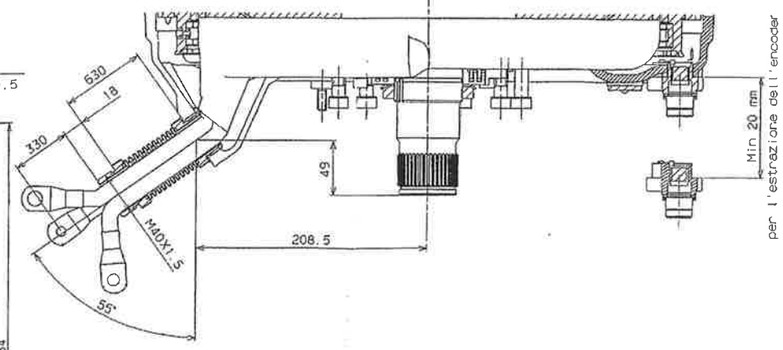

J= 2.5 Kg m²

COPIA CONFORME-TRUE COPY

Modifica / Alteration : (00)

In assenza di prescrizioni specifiche riferirsi a NORMA : N.000.0004
Unless otherwise specified refer to STANDARD

Classe importanza / Importance class: IMP

OGGETTO / OBJECT: MOTORE_DI_TRAZIONE MTS-14_65SX

CATIA A1

ALSTOM Sesto S.Giovanni ITALY

CODICE / PART NUMBER: 10049061_384501

Data / Date: 16/07/03
Dis. / Drw.: Barbaglio
Scala / Scale: 1:2.5
Massa / Mass: kg 205
Foglio / Sheet: 01 di / of 1 Edizione: 00